FC-06 04

記号	来　歴	年月日	氏名
01	去除字母	09.07.13	周勇
02	R9.75更正为R3.25（标注时比例错）；增加4个重点尺寸；增加上视图.右视图	14.05.13	周勇
03	增加5.8为重点尺寸	14.05.20	周勇
04	5.0尺寸列为重点尺寸 按实际5.0→$5.0^{+0}_{-0.3}$ 修改一般容许公差	14.06.24	周勇

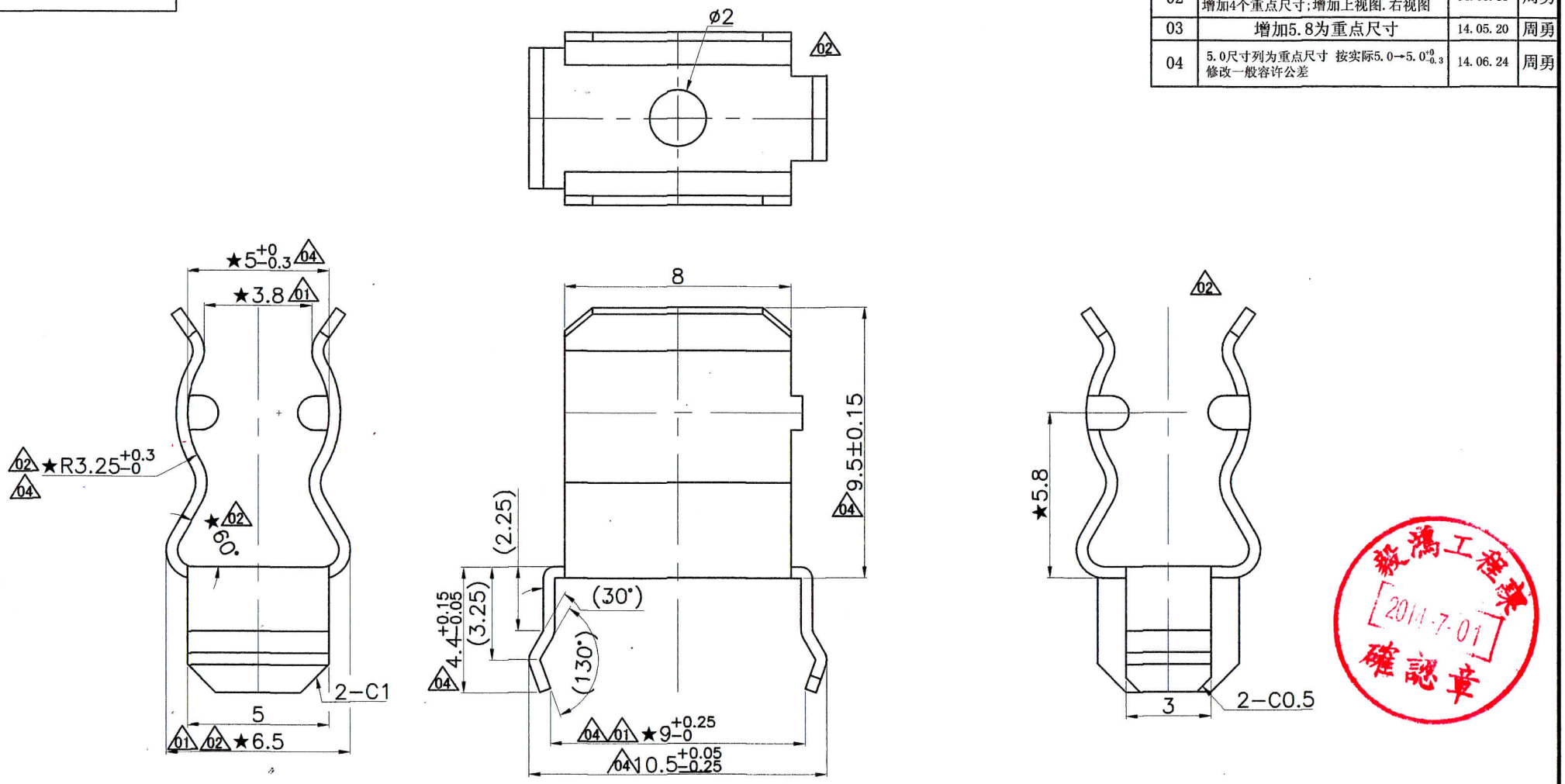

注: 1. 偏心度0.05以内、毛刺0.05以内。
2. 外观: 无伤、变形、电镀不良。
3. ★印尺寸重要管理。
4. ( ) 内尺寸为参考尺寸。

※材料需符合SS-00259标准,指定材料以外禁止使用 。
※在作业过程中如发现异常，请立即终止作业，报告相关负责人。

A	C2680R-H	T0.4±0.025	镍底1μm, 镀亮锡3μm	丰山株式会社	
作业	材　质	素材寸法	处　理	供应商	备注
第三角法		尺　度	一般許容差	名称	
		5/1	±0.2,±2° 04	保险丝夹子	
				部品図	

設計	製図	検図	承認	記号	部門コード	整理番号
2007.10.16 黄海容	2007.10.16 黄海容	林 2014-06-30 依俤	周 2014-06-30 锐斌		23	FC-06 04

毅鴻工程課 2011.7.01 確認章

东莞市毅鸿实业有限公司